## WARUM NEV?
## KOMPETENZ & FLEXIBILITÄT

"Erfolg ist die Praxis Deiner Theorie."
Theorie und Praxis zum Anfassen.

Bei uns stehen Zuverlässigkeit und Termintreue mit an erster Stelle.

Wir bilden den gesamten Entwicklungsprozess ab. Von der ersten Idee bis zum fertigen Produkt.

## UNSERE WERTE BEI NEV
## NACHHALTIGKEIT & PARTNERSCHAFT & QUALITÄT

Nachhaltigkeit unserer Tätigkeiten

Partnerschaftliche Zusammenarbeit mit unseren Kunden und Lieferanten

Höchste Qualität unserer Arbeit

NEV ENGINEERING


**NEV Nutzfahrzeug-Engineering GmbH**

Industriestraße 2
D - 76767 Hagenbach
info@nev-engineering.de

Geschäftsführer: Hardy Bertsche

Ihre Ansprechpartner bei NEV:

**Dipl.-Ing. Markus Renner**
Konstruktionsleiter | Head of Engineering
renner@nev-engineering.de
Tel.: (+49) 7273 933889-16

**Dr.-Ing. Dirk Bertsche**
Betriebsleiter | Head of Development
Tel.: +49-(0)7273-933889-13
dirk.bertsche@nev-engineering.de

**www.nev-engineering.de**


**Konstruktion**
individuell

**Entwicklung**
innovativ

**Fahrzeuglogistik**
zuverlässig

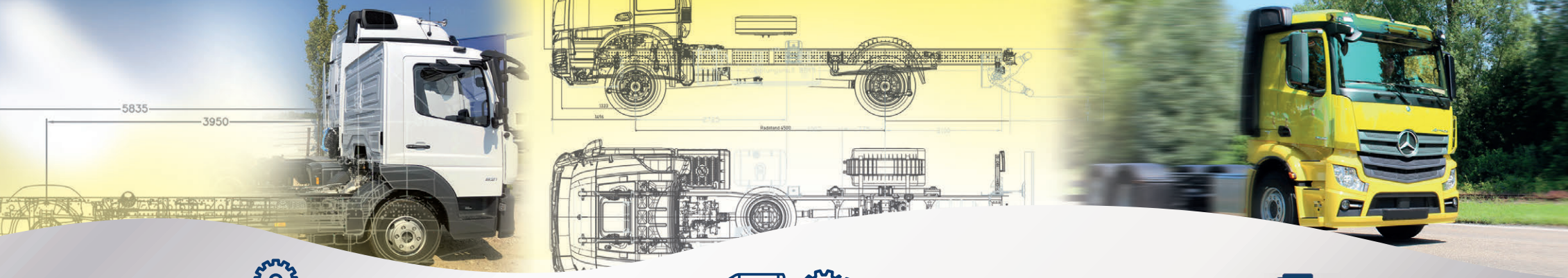


## UNSER LEISTUNGSSPEKTRUM

- **Entwicklung**
  Von der Fahrzeugintegration über eigene Aufbauten bis hin zum Thermomanagement unter Berücksichtigung der jeweils gültigen Norm und individuellen Anforderungen.

- **Konstruktion**
  Von einzelnen Anbauteilen über Sonderkonstruktionen bis hin zu modularen Baukästen.

- **OEM-Freigabe**
  Erlangen von Unbedenklichkeitsbescheinigungen für Konstruktionen und Entwicklungen außerhalb von Aufbauherstellerrichtlinien, insbesondere Daimler Truck AG.

- **Machbarkeitsuntersuchungen**
  Technische Machbarkeits- und Bauraumuntersuchungen unter Berücksichtigung der jeweils gültigen Richtlinien.

- **Dokumentationen**
  Wir erstellen Fertigungszeichnungen, Schaltpläne, Bedienungsanleitungen, Wartungshandbücher, Umbaudokumentationen oder OEM spezifische Dokumente.

## ENGINEERING

**Referenzen aus Konstruktion und Entwicklung**

Entwicklung einer verwindungsfreien Pritsche

Integrierter mechanischer Nebenantrieb für eActros

Thermomanagement für ICE und BEV



## FAHRZEUGLOGISTIK

Wir übernehmen kurzfristig deutschlandweit Ihre Fahrzeugüberführungen auf Achse nach Ihren Terminvorgaben.

**Unsere Qualitätsansprüche für Sie**
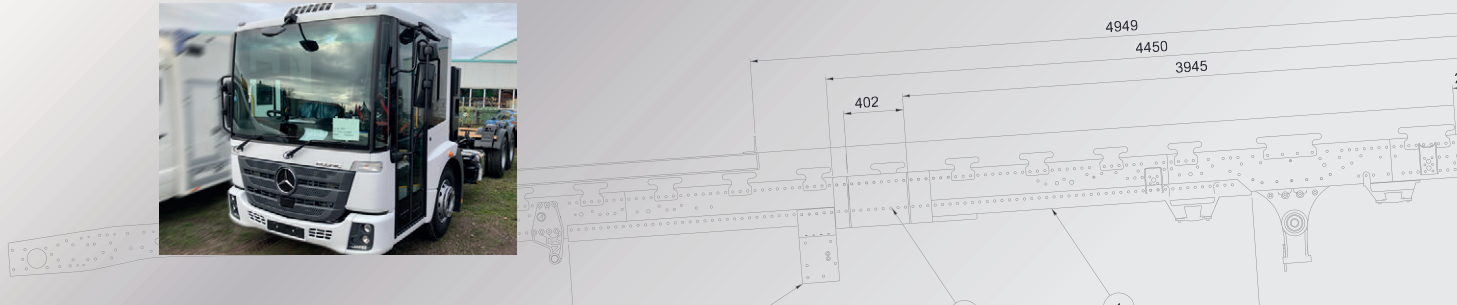
- Pünktlichkeit und Liefertreue
- In der Regel Anlieferung am Folgetag vor Arbeitsbeginn
- Übernahme aller erforderlichen logistischen Formalitäten und Aktivitäten
- Geschultes und verantwortungsbewusstes Personal
- Fahrzeuge sind bei der Überführung vollkasko-versichert
- Flexibilität bei Ihren Wünschen